Технические данные

NOZ 25/7 EM S3 Brass

Тип: Насос с мокрым ротором

Разработал:

Дата: 06.03.2026

Проект:

Назначение:

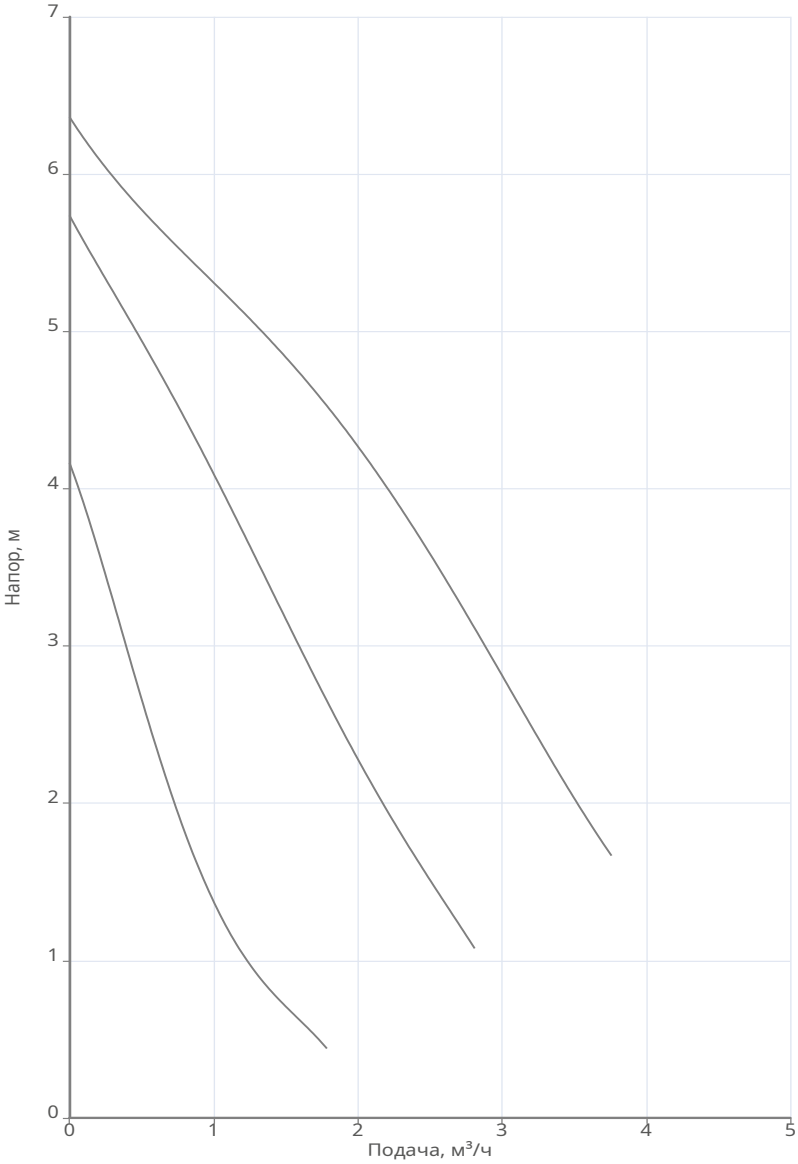

Данные продукта	
Макс. рабочее давление	10 бар
Макс. напор	6.36 м
T мин.перекачиваемой жидкости	2 °C
T макс.перекачиваемой жидкости	110 °C
Габаритная длина	180 мм
Данные мотора	
Принцип действия	Асинхронный (AC)
Подключение к сети	1~230 В / 50 Гц
Допустимый перепад напряжения	+/- 10%
Номинальная частота вращения	2900 об/мин
Потребляемая мощность	0.14 кВт
Номинальный ток	0.73 A
Степень защиты	IP 44
Класс нагревостойкости изоляции	H
Уровень звукового давления	45 dB(A)
Материалы	
Гидравлический корпус	Латунь
Рабочее колесо	Композитный материал
Вал электродвигателя	Керамика
Подшипник	Керамика
Корпус электродвигателя	Алюминий
Подсоединение к трубопроводу	
DNs	G 1 1/2 PN10
DNd	G 1 1/2 PN10
Дополнительная информация	
Вес	3 кг
Артикул	3601453

Технические данные
NOZ 25/7 EM S3 Brass
Тип: Насос с мокрым ротором

Разработал:	Дата: 06.03.2026
Проект:	Назначение:

Информация о серии

Стандартный циркуляционный насос с мокрым ротором с резьбовым соединением с корпусом гидравлической части из латуни. Насос предназначен для установки в системах отопления и ГВС.

Габаритные размеры

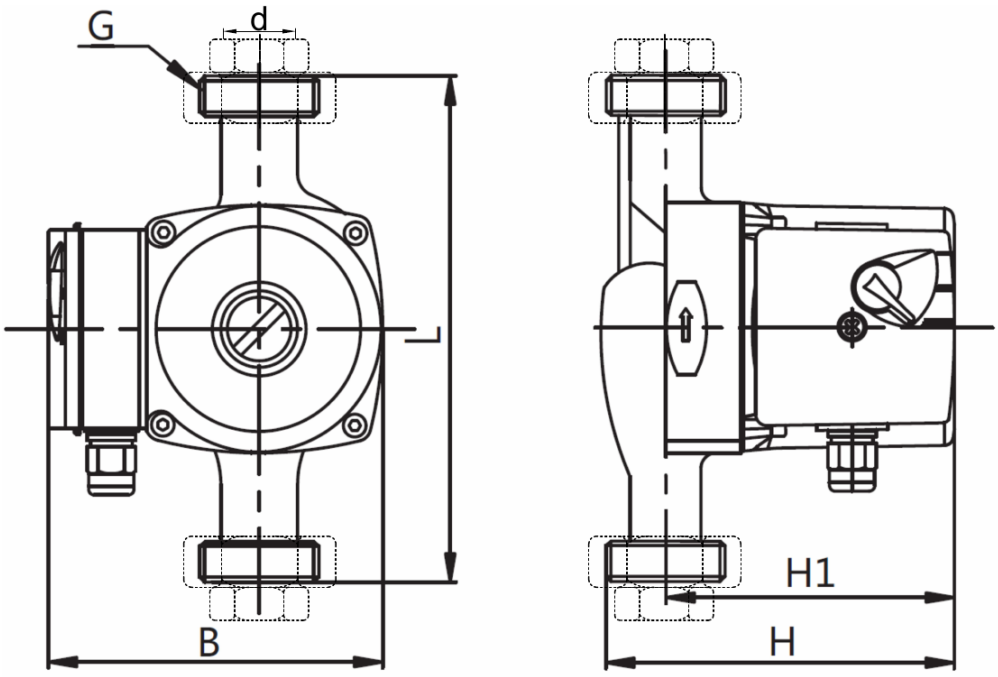

L: 180
B: 130
H: 130
H1: 105
G: G1 ½
d: 1“